SMART DRIVE SOLUTIONS

# 德实伺服压力机制动器

# 德实伺服压力机制动器

## 德实伺服压力机制动器产品概述

- 在紧急情况下静态制动
- 通过液压松紧，当失去液压时经由弹簧力锁紧刹车。
- 外径可与大多数其他品牌一致，长度偏差小
- 钢制的摩擦盘或有机材料的摩擦片，干式运转
- 转动惯性力矩小
- 摩擦片不易腐蚀
- 适用于所有的轴-轮毂连接，例如键槽，齿形，夹紧装置

## 应用范围

- 机械伺服压力机
- 通常使用静态制动，如有必要，也可以使用于动态制动

## 技术参数

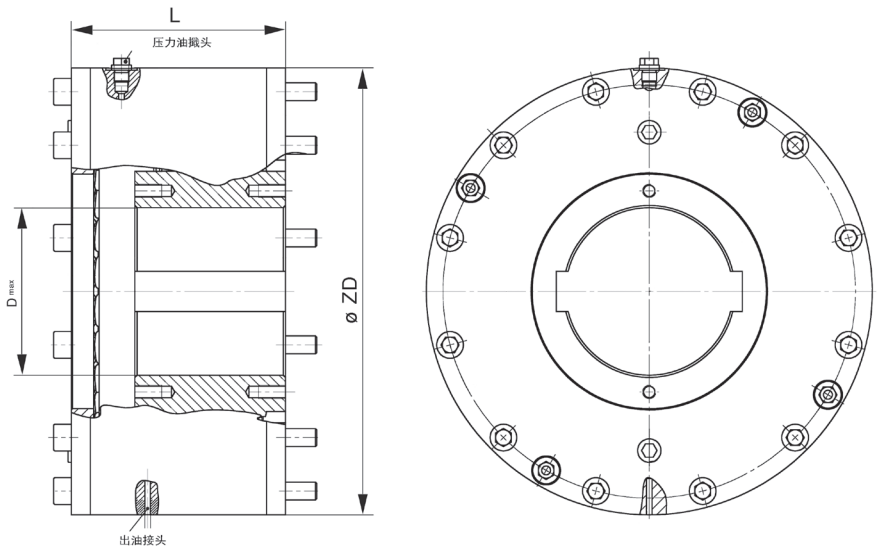


| Servox®大小 | | 345 | 400 | 480 |
|---|---|---|---|---|
| 中心距 ZD | mm | 345 f7 | 400 f7 | 480 f7 |
| 孔径 最大 D | mm | 130 | 155 | 190 |
| 长度 L | mm | 181 | 192 | 192 |
| 静态扭矩 | Nm | 11 000 | 19 000 | 30 000 |
| 动态扭矩 | Nm | 9000 | 15 500 | 25 000 |
| 最大工作压力 | bar | 320 | 320 | 320 |
| 最小松开压力 | bar | 50 | 50 | 50 |

更多其它型号和扭矩分级请联系我们！

# 联系方式

德实机械（平湖）有限公司
中国浙江省平湖市
经济技术开发区兴平一路1680号
电话：+86- 0573-85578988-818
传真：+86- 0573-85578989
邮箱：desch.china@desch.com
网站：www.desch.com

DESCH Antriebstechnik
GmbH & Co. KG
Postbox 1440
59753 Arnsberg/Germany
Kleinbahnstraße 21
59759 Arnsberg/Germany
T +49 2932 300 0
F +49 2932 300 899
www.desch.com

DESCH Canada Ltd.
240 Shearson Crescent
Cambridge
Ontario
Canada N 1T 1J6
T +1800 2631866
+1519 6214560
F +1519 6231169
desch@desch.on.ca

DESCH USA Inc.
3501 Embassy
Parkway
Suite 101
Akron
Ohio 44333
T +1 330 937 9030
F +1 330 937 9031
sales_usa@desch.com

DESCH Italy
Drive Technology
Ufficio di rappresentanza
in Italia
Via Cavriana, 3
20134 Milano/Italy
T +39 02 7391 280
F +39 02 7391 281
desch.italia@desch.com

DESCH do Brasil
Power Transmission S.A.
Rdv Edgar Máximo
Zambotto, s/n km 54
Campo Limpo Paulista, SP
CEP: 13.231-700
T +55 11 4039 8240
F +55 11 4039 8222
desch.brasilien@desch.com

Technical changes reserved · © DESCH Antriebstechnik GmbH & Co. KG · SB 17 - CN